xiaomi Truclean W10 Pro Wet Dry Vacuum Užívateľská príručka

Bezpečnostné informácie

Tento výrobok je určený iba na domáce použitie. Pred použitím si pozorne prečítajte túto príručku a uschovajte ju pre budúce použitie.

- Tento spotrebič môžu používať deti vo veku od 8 rokov a staršie a osoby so zníženými fyzickými, zmyslovými alebo duševnými schopnosťami alebo nedostatkom skúseností a znalostí, pokiaľ sú pod dohľadom alebo sú poučené o používaní spotrebiča bezpečným spôsobom a rozumejú nebezpečenstvu. zapojený. Deti sa so spotrebičom nesmú hrať. Čistenie a užívateľskú údržbu nesmú vykonávať deti bez dozoru.
- Tento prístroj obsahuje batérie, ktoré môžu vymeniť iba kvalifikovaní pracovníci.
- Spotrebič sa smie používať iba s napájacím zdrojom dodávaným so spotrebičom.
- Nedotýkajte sa zástrčky ani žiadnej časti vysávača mokrými rukami.
- Tento vysávač je určený iba na vnútorné použitie. Nepoužívajte ani neinštalujte ho vo vonkajšom, priemyselnom alebo komerčnom prostredí. Nepoužívajte samočistiaci nabíjací dok vo vlhkom prostredí (napr. v kúpeľni).
- Pokiaľ spotrebič prejde napájací kábel, môže dôjsť k nebezpečenstvu.
- Pred čistením alebo údržbou spotrebiča je nutné vytiahnuť zástrčku zo zásuvky.
- Aby ste znížili riziko požiaru, výbuchu alebo zranenia, pred použitím skontrolujte, či nie je napájací zdroj poškodený. Pokiaľ je poškodený, vysávač nepoužívajte.
- Pri čistení neponárajte vysávač ani samočistiaci nabíjací dok do vody alebo iných kvapalín.
- Nádrž na špinavú vodu vyčistite včas, aby nedochádzalo k zníženiu sania a prehriatiu motora spôsobené prekážkou. V opačnom prípade môže byť ovplyvnená životnosť vysávača. Nepoužívajte vysávač, pokiaľ nie je na svojom mieste nainštalovaná lišta s valcovou kefou, nádrž na špinavú vodu a filter.
- Pred čistením alebo výmenou valcovej kefy sa uistite, že ste vypnite vysávač.
- Vysávač nepoužívajte na vysávanie horľavých alebo výbušných kvapalín, ako je benzín, ani iných kvapalín, ako je voda alebo toxických kvapalín, ako je bielidlo, čpavok a čističe odpadov.
- Nepoužívajte vysávač na čistenie tonera používaného v laserových tlačiarňach a kopírkach, pretože toner môže spôsobiť požiar alebo výbuch.
- Nepoužívajte vysávač na vysávanie dymiacich alebo horiacich materiálov, ako je drevené uhlie, ohorky cigariet alebo zápalky.
- Nepoužívajte vysávač na vysávanie ostrých alebo tvrdých predmetov, ako je sklo, klince, skrutky alebo mince, ktoré by mohli vysávač poškodiť.
- Nepoužívajte vysávač na čistenie škvŕn od hustých olejových látok, silných lepidiel alebo farbív, ako sú krémy na topánky, farby a pigmenty.
- Udržujte vlasy, voľné oblečenie, prsty a ďalšie časti tela mimo dosahu otvorov vysávača a pohyblivých častí.
- Do otvorov vysávača nevkladajte žiadne predmety ani nepoužívajte žiadny zablokovaný otvor vysávača. Udržujte bez prachu, vlákien, vlasov alebo iných predmetov, ktoré môžu znížiť prúdenie vzduchu.
- Netraste s vysávačom hore a dole ani do neho prudko nenarážajte, aby do motora nenatiekla špinavá voda.
- Nezdvíhajte ani nepremiestňujte vysávač, keď je motor v chode, ani ho nenakláňajte na jednu stranu, aby sa do motora nedostala špinavá voda.
- Neumiestňujte vysávač na nestabilné povrchy, ako sú stoličky alebo stoly, aby nedošlo k poškodeniu alebo zraneniu osôb spôsobeným jeho pádom. Pokiaľ dôjde k poruche vysávača v dôsledku prevrhnutia alebo poškodenia, kontaktujte autorizované servisné oddelenie. Nikdy sa nepokúšajte vysávač sami rozobrať.
- Nenabíjajte ani neskladujte vysávač v blízkosti zdrojov tepla alebo vo vlhkých priestoroch, ako je radiátor alebo kuchyňa či kúpeľňa.
- Používajte iba náhradné diely, ktoré sú schválené spoločnosťou Xiaomi.
- Neopravujte vysávač svojpomocne, keď sa pokazí alebo má problémy, ako je elektrický únik, prehrievanie motora, vydávanie neobvyklých zvukov, prehrievanie hlavného telesa, vydávanie pachov alebo slabé sanie. Uchovávajte čistiacu kefku mimo dosahu detí.
- Pri používaní vysávača na čistenie schodov buďte obzvlášť opatrní.
- Na filter vysávača neaplikujte žiadny typ vône. O týchto typoch produktov je známe, že obsahujú horľavé chemikálie, ktoré môžu spôsobiť vznietenie vysávača.
- Pri nabíjaní vysávača pri okolitej teplote 6°C až 40°C presne dodržujte pokyny v tejto používateľskej príručke. Nesprávne nabíjanie môže viesť k poškodeniu batérie.
- Pri používaní vysávača prísne dodržujte pokyny v tejto používateľskej príručke. Užívatelia sú zodpovední za akúkoľvek stratu alebo poškodenie, ktoré môže vzniknúť nesprávnym používaním vysávača.
- Podrobnú elektronickú príručku nájdete na adrese www.mi.com/global/service/userguide.

VAROVANIE:

Nepoužívajte žiadne batérie ani napájací zdroj od iných výrobcov. Používajte iba napájací zdroj BLJ24WD260090P-V dodávaný so zariadením.

Informácie o zhode s predpismi

EÚ vyhlásenie o zhode

My, Beijing Shuanzao Technology Co., Ltd., týmto vyhlasujeme, že toto zariadenie je v súlade s platnými smernicami a európskymi normami a dodatkami. Úplné znenie vyhlásenia o zhode EÚ je k dispozícii na nasledujúcej internetovej adrese: http://www.mi.com/global/service/support/declaration.html

Informácie o likvidácii a recyklácii OEEZ

Všetky výrobky označené týmto symbolom sú odpadové elektrické a elektronické zariadenia (OEEZ podľa smernice 2012/19/EÚ), ktoré by sa nemali miešať s netriedeným domovým odpadom. Namiesto toho by ste mali chrániť ľudské zdravie a životné prostredie tým, že svoje odpadové zariadenie odovzdáte na určené zberné miesto na recykláciu odpadových elektrických a elektronických zariadení, ktoré určí vláda alebo miestne úrady. Správna likvidácia a recyklácia pomôže predísť potenciálnym negatívnym dopadom na životné prostredie a ľudské zdravie. Obráťte sa prosím na inštalačného technika alebo miestne úrady pre viac informácií o umiestnení a o podmienkach zberných miest.

Zoznam príslušenstva

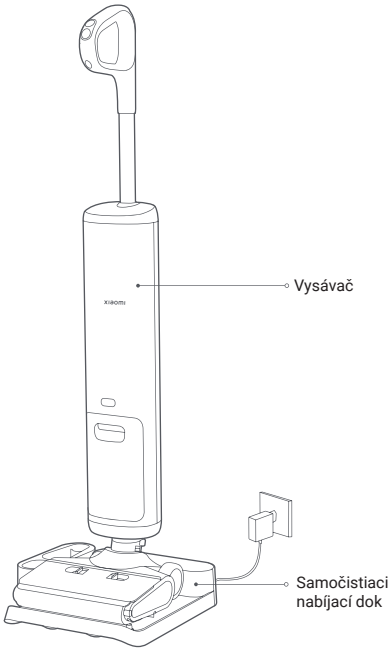

Príslušenstvo pre inštaláciu na vysávač

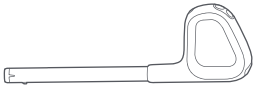

Rukoväť

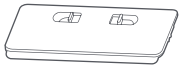

Kryt valčekovej kefy
(predinštalovaný)

Filter
(predinštalovaný)

Nádrž na čistú vodu
(predinštalovaná)

Nádrž na špinavú vodu
(predinštalovaná)

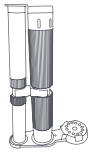

Valcový držiak na kefu

Valcová kefová lišta
mopové podušky

Príslušenstvo pre inštaláciu na samočistiaci nabíjací dok

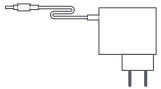

Zdroj napájania

Nádoba na príslušenstvo

Montážna spona

Ostatné príslušenstvo

Čistiaca kefa
(Čepeľ vyberte otočením
rukoväte čistiacej kefy)

Poznámka: Ilustrácie produktu, príslušenstva a používateľského rozhrania v používateľskej príručke slúžia iba na referenčné účely. Skutočný produkt a funkcie sa môžu líšiť v dôsledku vylepšenia produktu.

Prehľad produktu

Vysávač

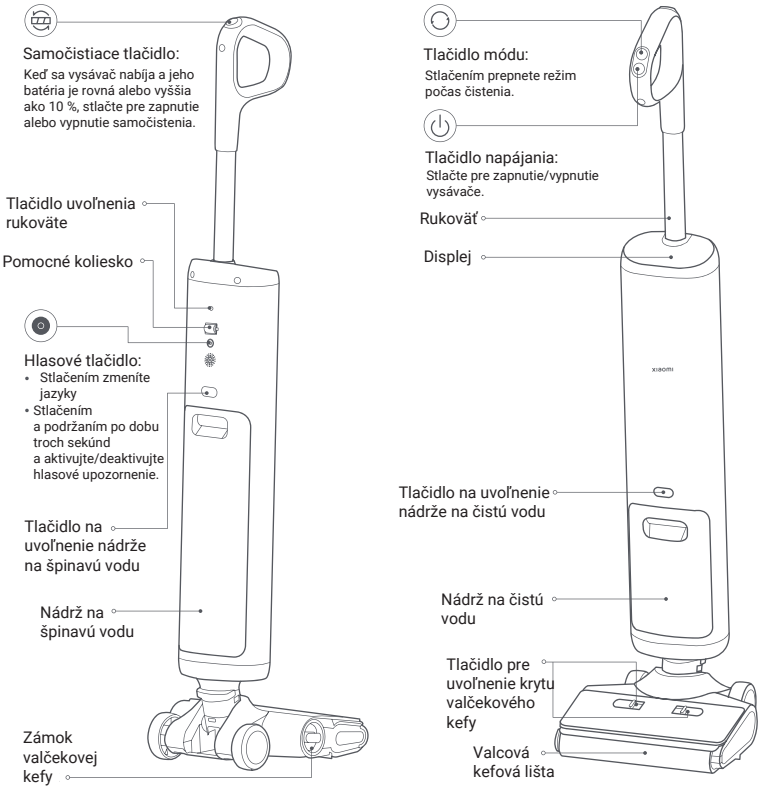

Displej

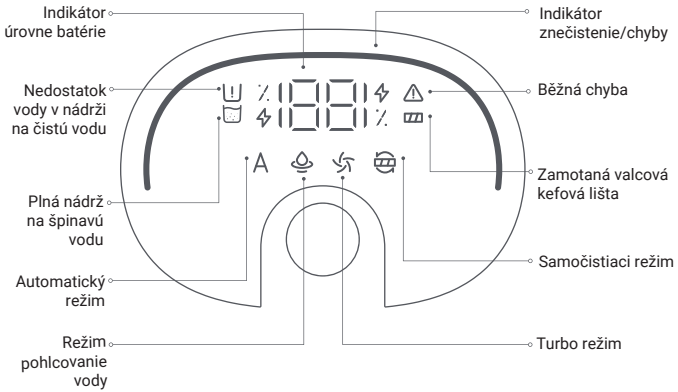

Indikátor znečistenia/chyby

Zelená: Čistý
Žltá: Špinavý
Oranžová: Veľmi špinavý
Červená: Chyba

Samočistiaci nabíjací dok

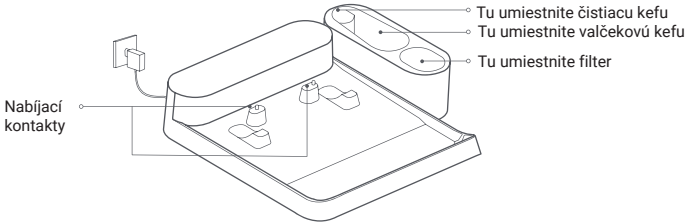

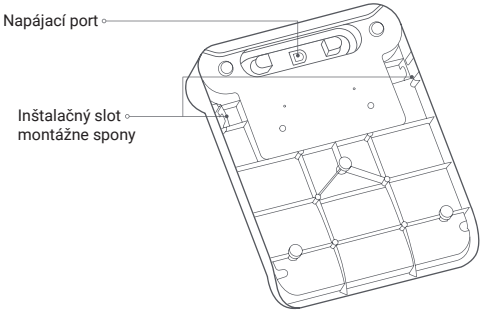

Nádrž na čistú vodu

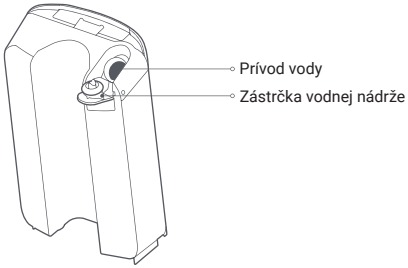

Nádrž na špinavú vodu

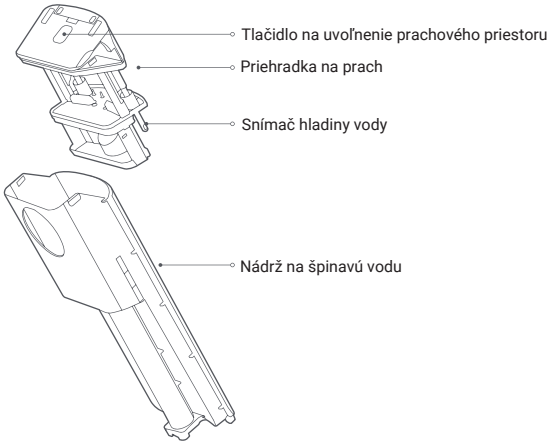

Ako nainštalovať

Inštalácia valčekovej kefy

Varovanie: Po inštalácii valcovej kefovej lišty na podlahovú kefu zapnite vysávač a uistite sa, že je zaistená na mieste.

1. Stlačte obe uvoľňovacie tlačidlá krytu valčekovej kefy a odoberte kryt.

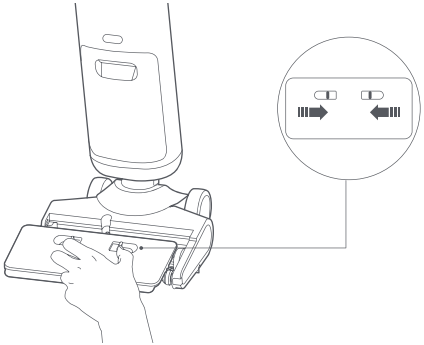

2. Vyberte vnútorný držiak vo vnútri mopovej podušky s valčekovými kefami.

3. Držiak valčekovej kefy chyťte za jeho hornú časť, vložte do mopovacej podložky valčekovej kefy a zatlačte ich na miesto.

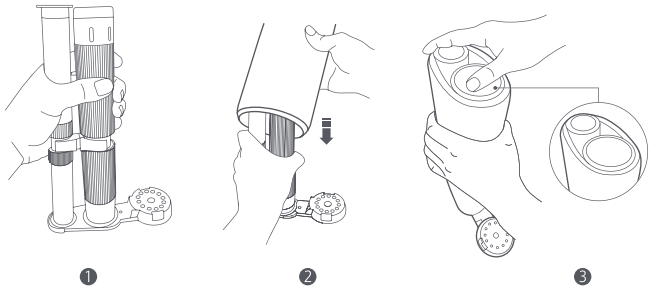

4. Nainštalujte valčekovú kefu na podlahovú kefu a otočte zámok do zaistenej polohy. Potom znovu nainštalujte kryt lišty s valčekovou kefou.

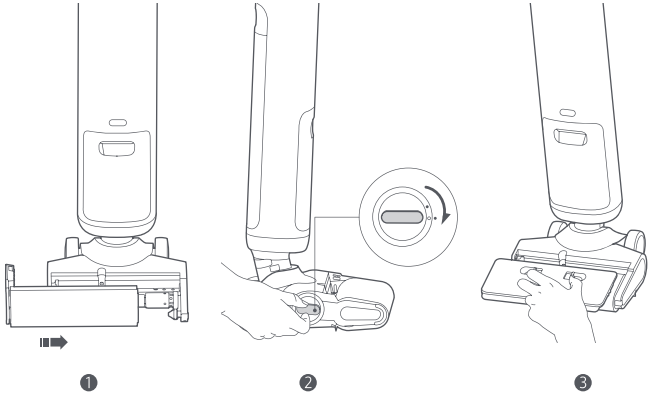

Inštalácia rukoväte

Vložte rukoväť do vysávača. Akonáhle budete počuť cvaknutie, rukoväť je nainštalovaná. Upozornenie: Uistite sa, že rukoväť je po inštalácii zaistená na svojom mieste.

Ak chcete rukoväť odstrániť, použite neostrý nástroj, ako je napríklad prútik. Stlačte a podržte tlačidlo na uvoľnenie rukoväte na zadnej strane vysávača a súčasne rukoväť vytiahnite zvisle nahor.

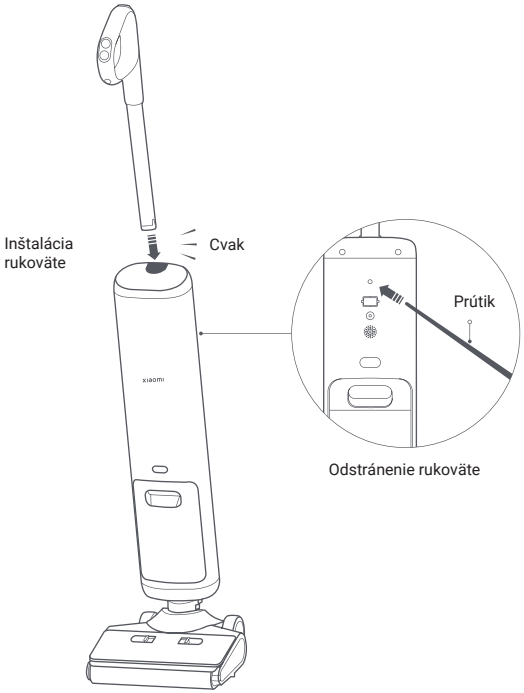

Inštalácia samočistiacej nabíjacej stanice

1. Inštalácia napájacieho kábla
   Zapojte napájací kábel do napájacieho portu v spodnej časti samočistiacej nabíjacej stanice, prebytočný napájací kábel naviňte a uschovajte.

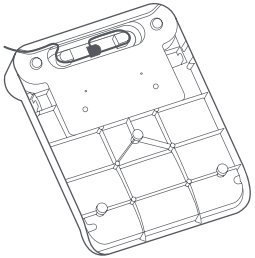

2. Inštalácia montážnej spony
   Nainštalujte montážnu sponu do inštalačného slotu na oboch stranách spodnej časti samočistiaceho nabíjacieho doku.

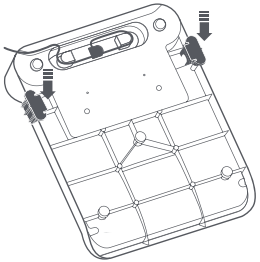

3. Inštalácia nádoby s príslušenstvom
   Nainštalujte nádobu na príslušenstvo na montážnu sponu.

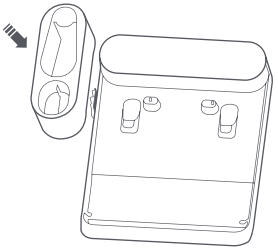

4. Skladovanie príslušenstva
   V nádobe je možné uložiť čistiacu kefu, valčekovú kefu a filter.

Poznámka:
Náhradnú valčekovú kefu a náhradný filter je potrebné zakúpiť samostatne.

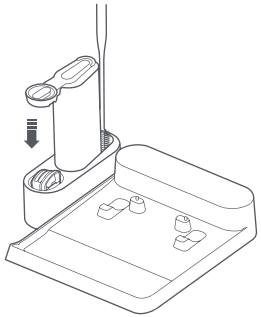

5. Pripojenie k elektrickej zásuvke

Umiestnite samočistiaci nabíjací dok na rovný povrch a pripojte ho k napájaniu pomocou napájacieho zdroja

Poznámka:

Neumiestňujte samočistiaci nabíjací dok v blízkosti zdrojov tepla alebo do vlhkých priestorov, ako je napríklad radiátor, kuchyňa alebo kúpeľňa.

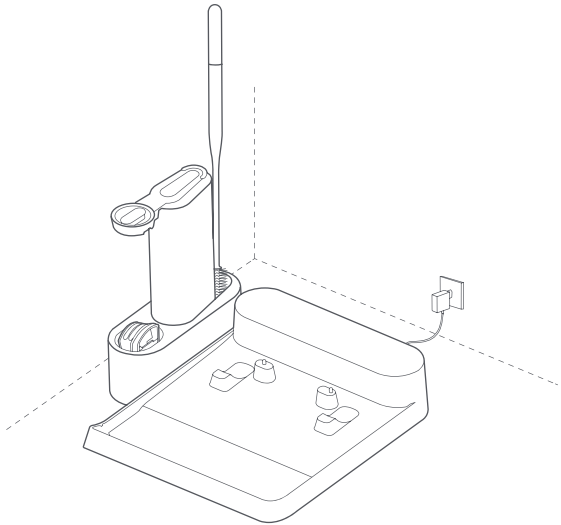

6. Nabíjanie na samočistiacej dokovacej stanici

Po zapojení samočistiacej nabíjacej stanice vyrovnajte nabíjacie kontakty na spodnej strane podlahovej kefy vysávača s nabíjacími kontaktmi na dokovacej stanici. Akonáhle budete počuť hlasovú výzvu, vysávač sa začal nabíjať.

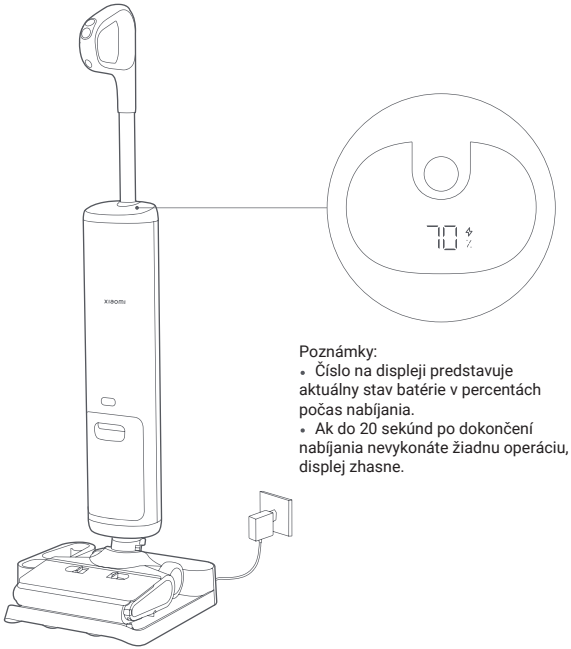

Poznámky:

- Číslo na displeji predstavuje aktuálny stav batérie v percentách počas nabíjania.
- Ak do 20 sekúnd po dokončení nabíjania nevykonáte žiadnu operáciu, displej zhasne.

Poznámky:

- Pred prvým použitím a po každom použití vysávač úplne nabite. Celková doba nabíjania je cca 5 hodín.
- Práca v turbo režime dlhší čas spôsobí zahriatie batérie a doba nabíjania sa môže predĺžiť alebo sa počas nabíjania nemusí úroveň nabitia batérie zvýšiť počas krátkej doby. To je normálne.

Ako používať

Pridávanie vody

1. Stlačte tlačidlo uvoľnenia nádrže na čistú vodu a súčasne nádrž vytiahnite.

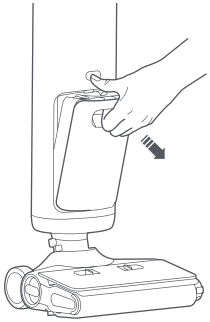

2. Otvorte zátku nádrže na čistú vodu, pomaly naplňte nádrž čistou vodou až po značku maximálnej hladiny vody a zátku zasuňte späť. Potom znova nainštalujte nádrž na čistú vodu do vysávača. Keď budete počuť cvaknutie, je zaistená na mieste.

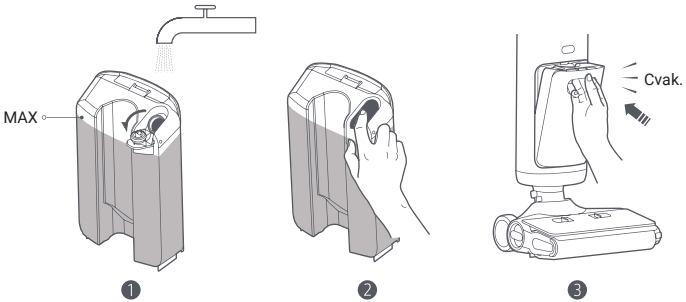

Zapnutie

- Vyberte vysávač zo samočistiacej nabíjacej stanice, jednou nohou postavte na podlahovú kefu a zatiahnite za rukoväť, aby ste vysávač naklonili.
- Stlačením tlačidla napájania vysávač zapnete.

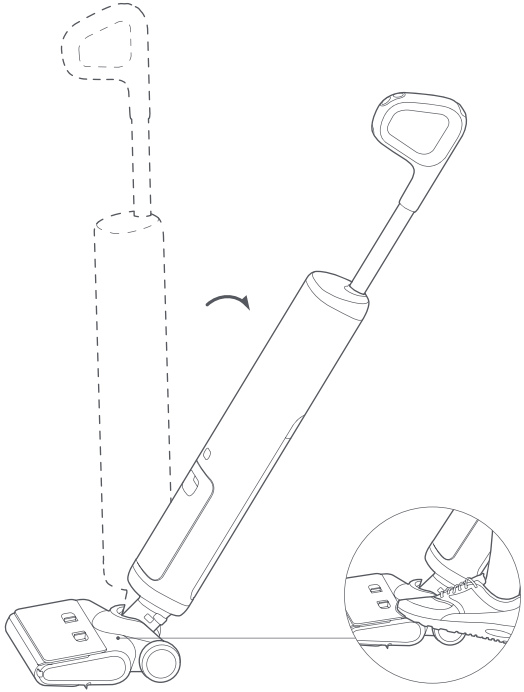

Poznámka: Aby nedošlo k poškodeniu vysávača a ďalších súčastí, nepridávajte horúcu vodu ani dezinfekčné prostriedky.

Prepínanie režimov

- Stlačte tlačidlo ◌ pre prechádzanie medzi režimami automatický, absorbovanie vody a turbo.

Automatický režim	Režim absorpcie vody	Režim turbo
Každodenné čistenie škvŕn	Čistenie vodných škvŕn (nie je na vysávanie prachu)	Čistenie odolných škvŕn

POZOR:

Neotáčajte vysávačom zo strany na stranu, keď ho pri vysávaní pokladáte, aby ste zabránili nakloneniu podlahovej kefy alebo vytečeniu špinavej vody.

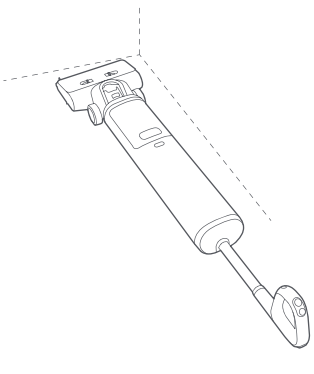

✓

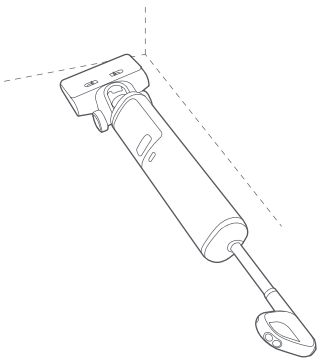

✕

Pozastavenie/vypnutie

❶ Ak chcete vysávať, podržte vysávač vo vzpriamenej polohe, alebo stlačením tlačidla napájania vysávač vypnite. Aby sa predišlo zvyškom špinavej vody, bude vysávač niekoľko sekúnd bežať, než sa vypne. Potom, čo úplne prestane fungovať, umiestnite vysávač späť do samočistiacej nabíjacej stanice.

❷ Keď je vysávač pozastavený vo vzpriamenej polohe alebo je vypnutý, zatiahnite za rukoväť dozadu a pomocou koliesok zatlačte vysávač do samočistiacej nabíjacej stanice. Potom môžete dokovaciu stanicu používať na skladovanie, nabíjanie a samočistenie.

Poznámky:

- Po použití vysávač vráťte späť na samočistiaci nabíjací dok, aby ste zabránili jeho prevráteniu v dôsledku nesprávneho umiestnenia.
- Nezdvíhajte vysávač zvisle, ako je znázornené na obrázku, aby ste zabránili vytekaniu špinavej vody.

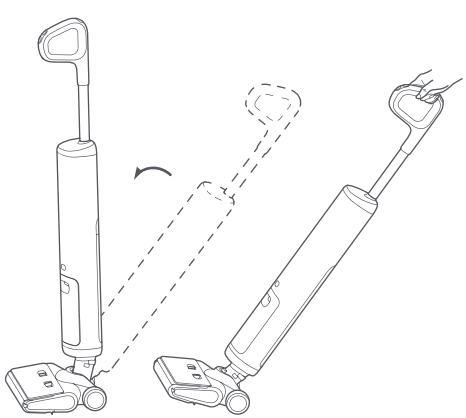

❶ ❷

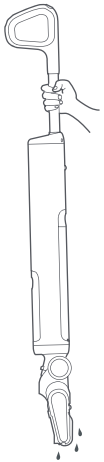

✕

Scenáre použitia

Vysávač je možné použiť na čistenie rôznych typov podláh s tvrdým povrchom, ako je drevo, dlaždice a mramor.

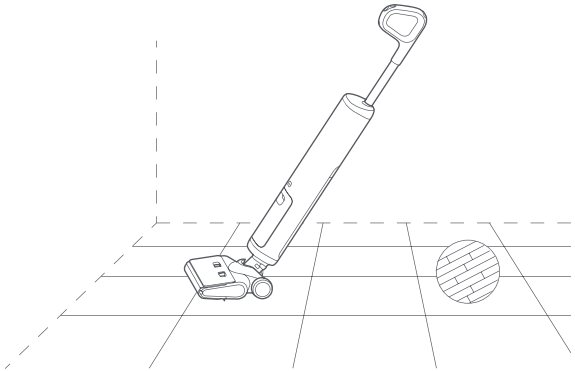

Vysávač je možné umiestniť naplocho o 180 ° na čistenie podlahy pod nábytkom.

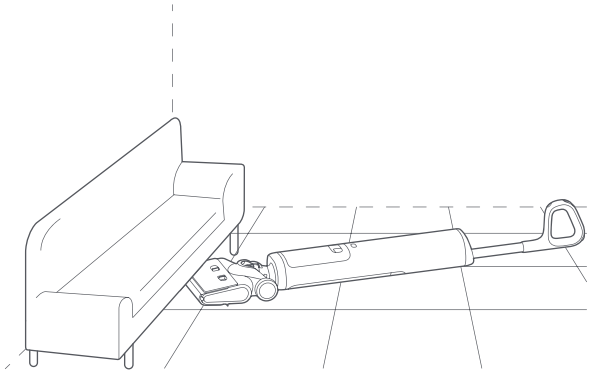

Upozornenie:

- Nepoužívajte vysávač na textilné povrchy, ako sú koberce a prikrývky.

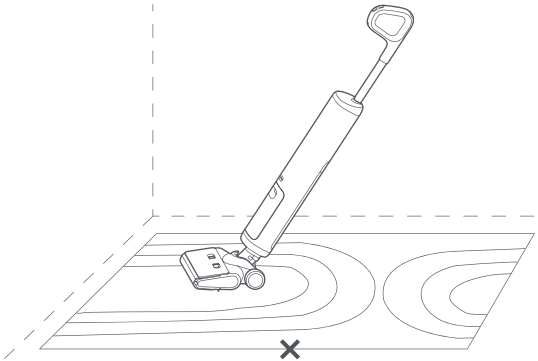

- Pri čistení nenakláňajte vysávač dopredu ani s ním prudko netraste, aby do vysávača nenatiekla špinavá voda a nepoškodila ho.

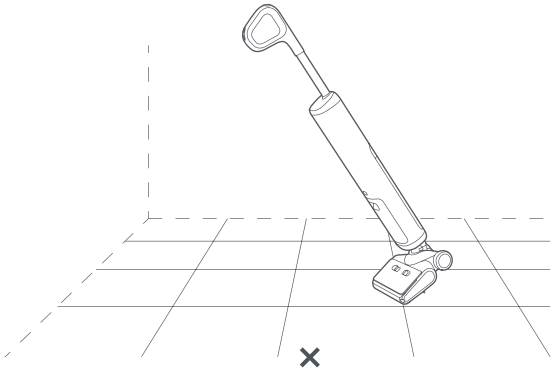

Samočistenie

Keď sa vysávač nabíja a jeho kapacita batérie je rovná alebo vyššia ako 10 %, stlačte pre spustenie samočistenia.

- Stlačením tlačidla ⏻ alebo tlačidla zastavíte samočistenie.
- V závislosti od znečistenia valcovej kefy bude trvať asi 2 až 3 minúty, kým vysávač dokončí samočistenie.

Poznámky:

- Nádrž na špinavú vodu po samočistení včas vyčistite, aby ste zabránili zápachu.
- Odporúčame po samočistení vybrať a umiestniť valčekovú kefu do nádoby na príslušenstvo na vysušenie, aby sa zabránilo zápachu.
- Odporúča sa pravidelne čistiť časti, ktoré nemožno vyčistiť samočistením, ako je kryt valčekovej kefy a časti okolo otvoru na nanášanie prachu.

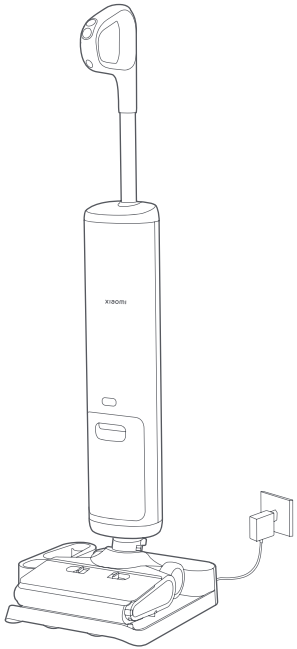

Starostlivosť a údržba

- Keď je vysávač pozastavený vo zvislej polohe alebo je vypnutý, vyčistite a udržujte príslušné súčasti,
- Pred čistením vysávača odsuňte samočistiaci nabíjací dok.

Frekvencia údržby

Komponent	Odporúčaná frekvencia údržby
Súčasti nádrže na špinavú vodu (vrátane nádrže na špinavú vodu, priehradky na prach a snímače hladiny vody)	Vyčistite po každom použití.
Výstupné potrubie znečistenej vody (vrátane senzora detekcie nečistôt)	Vyčistite, keď k tomu budete vyzvaní príslušným hlasovým upozornením.
Separátor vody a vzduchu	1-3 mesiace
Kefa na podlahu (celkovo)	Čistite raz týždenne v závislosti na znečistení.
Valcová kefová lišta	Po každom použití je nutné samočistenie.
Filter	Čistite raz týždenne.
Samočistiaci nabíjací dok	Čistite raz týždenne.

Frekvencia výmeny

Nasledujúce odporúčané frekvencie výmeny sú iba orientačné. V prípade poškodenia by mali byť súčasti okamžite vymenené.

Komponent	Odporúčaná frekvencia údržby
Valcová kefová lišta	3-6 mesiacov
Filter	6-12 mesiacov

Čistenie nádrže na špinavú vodu

1. Stlačte tlačidlo uvoľnenia nádrže na špinavú vodu a súčasne nádrž vytiahnite.

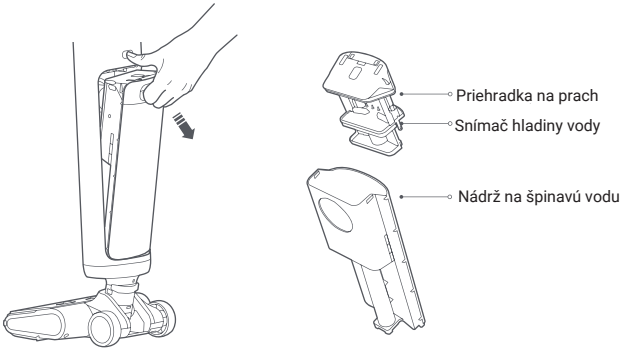

2. Jednou rukou uchopte spodný koniec nádržky na špinavú vodu, druhou stlačte tlačidlo na uvoľnenie priehradky na prach a vyberte priehradku na prach smerom nahor. Potom prach a špinavú vodu odstráňte.

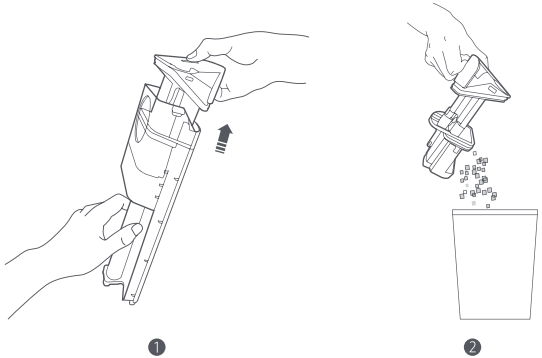

3. Oplachujte nádrž na špinavú vodu, priehradku na prach a snímač hladiny vody, kým nebudú čisté.

Poznámky:

- Čistiacu kefu je možné použiť ako pomoc pri čistení.
- Snímač hladiny vody by mal byť čistený často, aby sa zabránilo ovplyvneniu presnosti detekcie škvrnami priľnutými na snímači.

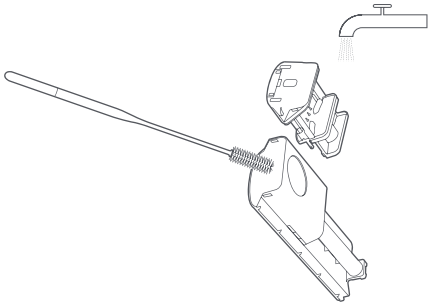

4. Vráťte späť priehradku na prach a nainštalujte do vysávača späť nádrž na špinavú vodu. Akonáhle budete počuť cvaknutie, nádrž je zaistená na mieste.

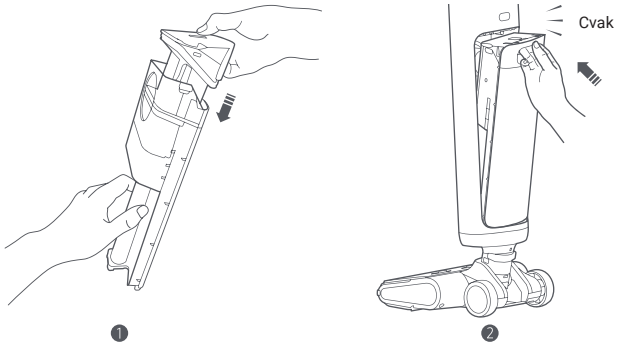

Čistenie podlahovej kefy

1. Stlačte obe uvoľňovacie tlačidlá krytu valčekovej kefy a odoberte kryt.
   Poznámka:
   Neodstraňujte valčekovú kefu, pokiaľ je vysávač na samočistiacej nabíjacej stanici.

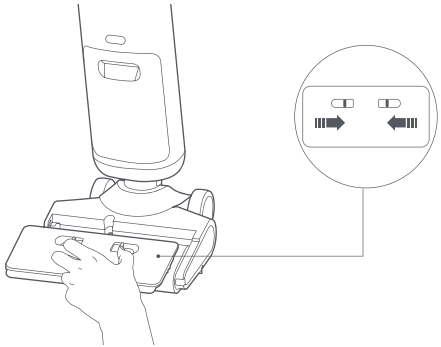

2. Otáčajte zámkom valčekovej kefy proti smeru hodinových ručičiek, kým sa neuvoľní, a vytiahnite valčekovú kefu smerom von.

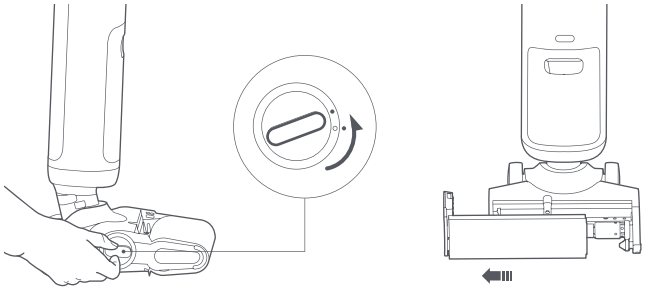

❶ ❷

3. Otáčaním rukovätí čistiacej kefky vyberte čepeľ. Pomocou čepele ostrihajte vlasy zamotané na valcovej kefe a podlahovej kefe.

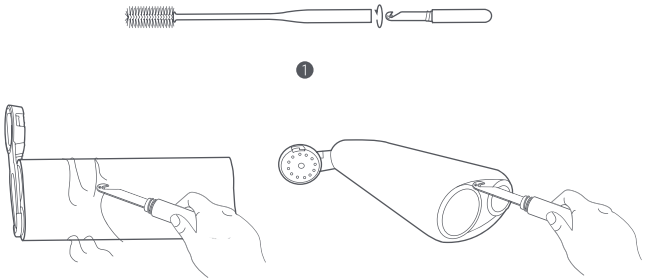

❶ ❷

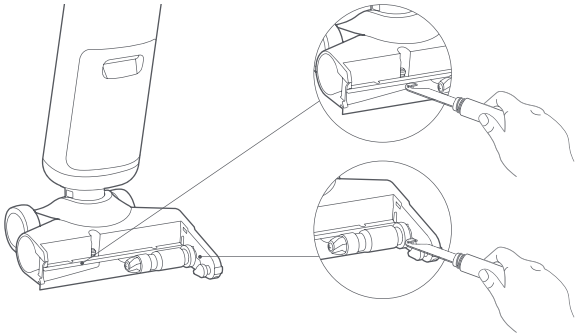

❸

4. Vodou z vodovodu opláchnite valčekovú kefovú lištu a jej kryt, kým nebudú čisté, a potom ich vložte do nádoby na príslušenstvo na vysušenie, aby ste zabránili zápachu.
Poznámka: Nevystavujte valcovú kefu priamemu slnečnému žiareniu.

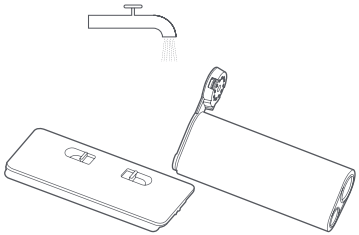

❶

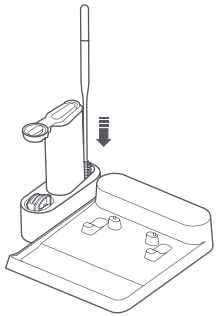

❷

5. Suchou handričkou alebo papierovým uterákom odstráňte vlasy, nečistoty a cudzie predmety zablokované v sacom otvore.

Poznámky:

- Kefu na podlahu priamo neoplachujte.
- Nedotýkajte sa prevodovky ihneď po použití vysávača, aby nedošlo k obareniu.

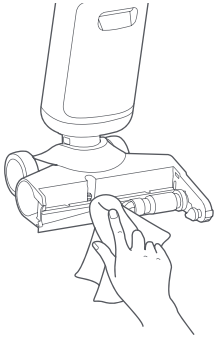

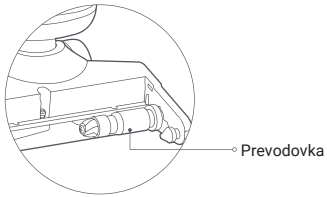

6. Nainštalujte späť valčekovú kefu a jej kryt. Pri spätnej inštalácii krytu lišty s valčekovými kefami ho vyrovnajte s montážnou polohou. Keď budete počuť cvaknutie, je zaistený na mieste.

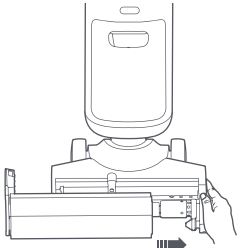

❶

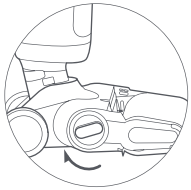

❷

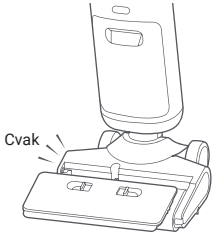

❸

Čistenie separátora vody a vzduchu

Je normálne, že po vybratí nádrže na špinavú vodu nájdete okolo odlučovača vody a vzduchu malé množstvo špinavej vody. Špinavú vodu utrite.

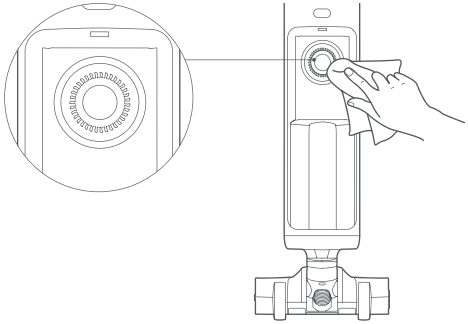

Čistenie filtra

Vytiahnite filter z ľavého horného rohu montážneho otvoru nádrže na špinavú vodu, ako je znázornené na obrázku. Opláchnite filter dočista pod tečúcou vodou, potom ho osušte alebo ho pred opätovnou inštaláciou osušte do nádoby na príslušenstvo, aby ste zabránili zápachu.

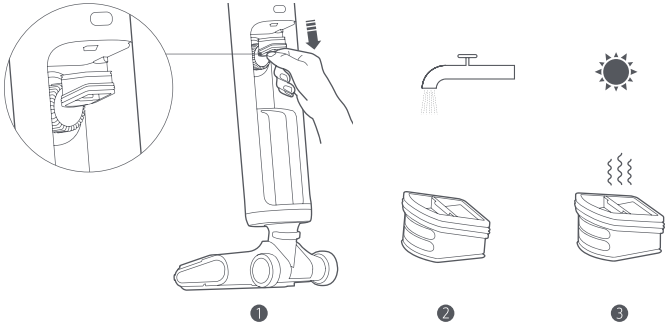

Čistenie senzora detekcie nečistôt

Vyberte nádrž na špinavú vodu a pomocou čistiacej kefky vyčistite senzor detekcie nečistôt a potrubia výstupu špinavej vody.

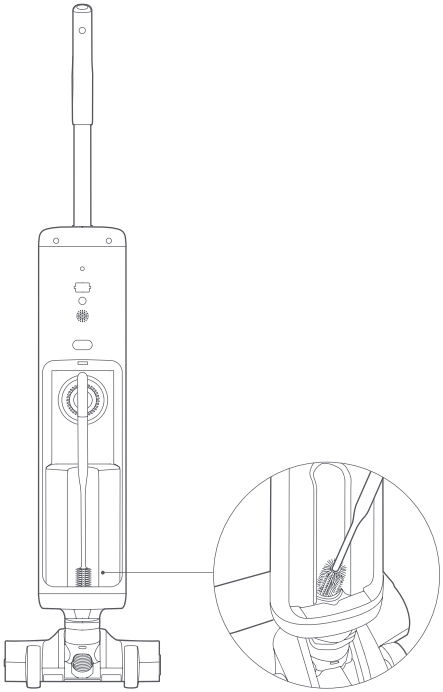

Čistenie samočistiaceho nabíjacieho doku

Pred čistením dokovacej stanice odpojte samočistiaci nabíjací dok od zdroja napájania.
Na očistenie od prachu zo samočistiacej nabíjacej stanice použite suchú handričku alebo papierový uterák.
Poznámka:
Samočistiaci nabíjací dok neoplachujte priamo vodou, aby nedošlo k skratu.

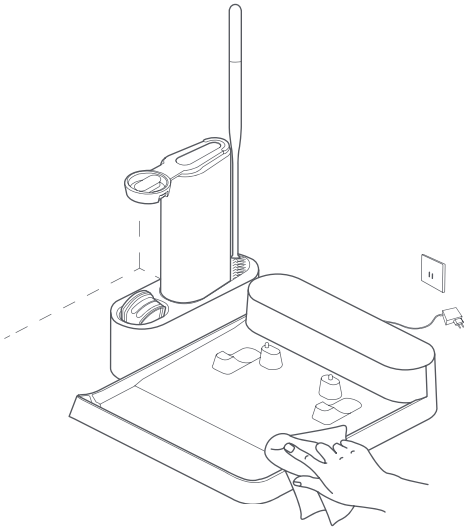

Čistenie vysávača

Postavte vysávač vzpriamene a na čistenie prachu z vysávača použite suchú handričku alebo papierovú utierku.

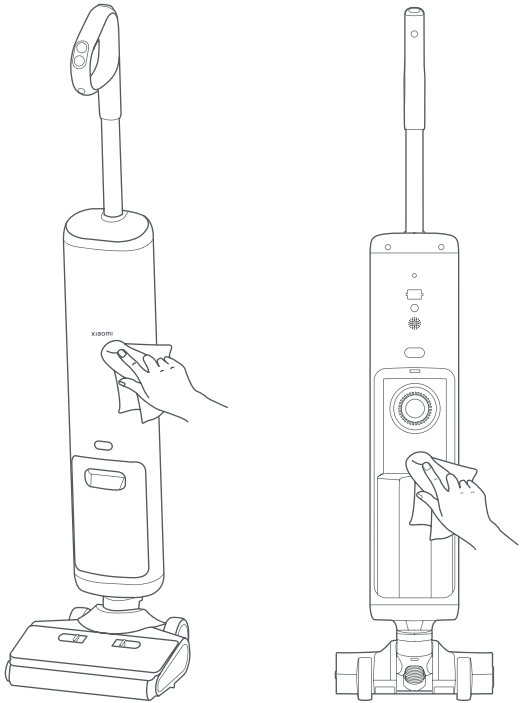

Odstraňovanie problémov

Ak vysávač nefunguje normálne, na displeji sa zobrazí chybové hlásenie alebo sa prehrá hlasové upozornenie, pozrite sa prosím do tabuľky, v ktorej nájdete riešenie. Pokiaľ nemožno chybu vyriešiť pomocou ponúknutých riešení v tabuľke, kontaktujte prosím včas popredajný servisný tím.

Ikona chyby	Hlasové upozornenie	Riešenie
	V nádrži na čistú vodu je nedostatok vody, pridajte vodu.	Pred použitím pridajte vodu do nádrže na čistú vodu.
	Vo valcovej kefovej lište sú zamotané cudzie predmety, skontrolujte ju a vyčistite.	Skontrolujte a vyčistite valcovú kefovú lištu.
	Nádrž na špinavú vodu je plná, vyčistite ju.	Vyčistite nádrž na špinavú vodu a znovu ju nainštalujte.
	Znovu nainštalujte valcovú kefovú lištu.	Znovu nainštalujte valcovú kefovú lištu.
	Odvzdušňovací ventil je upchatý, vyčistite prosím potrubie a nádrž na špinavú vodu.	Skontrolujte, či nie je upchatý sací otvor podlahovej kefy a potrubie výstupu špinavej vody; vyčistite nádrž na špinavú vodu.
	Senzor je znečistený, vyčistite prosím potrubie vysávača.	Vyčistite snímač detekcie nečistôt.
	Vysávač nefunguje správne a má hlasové upozornenie s chybovým kódom.	Kontaktujte tím popredajných služieb.

V nižšie uvedenej tabuľke nájdete navrhované riešenia pre riešenie bežných problémov.

Bežný problém	Možná príčina	Riešenie
Vysávač nefunguje.	Batéria je vybitá.	Pred použitím vysávač plne nabite.
	Batéria má ochranu proti prehriatiu.	Skúste to znova, až sa teplota batérie vráti do normálu.
	Nie je nainštalovaná nádrž na čistú vodu/špinavú vodu/ valcovú kefu.	Správne nainštalujte nádrž na čistú vodu/nádrž na špinavú vodu/ valcovú kefu.
	Nádrž na špinavú vodu je plná.	Vyčistite nádrž na špinavú vodu a znovu ju nainštalujte.
	Nádrž na čistú vodu je bez vody.	Pridajte vodu do nádrže na čistú vodu a nádrž znova nainštalujte.
	Sacie hrdlo podlahovej kefy alebo potrubia výstupu špinavej vody je upchaté.	Vyčistite sací otvor podlahovej kefy a potrubie výstupu špinavej vody.
	Valcová kefová lišta je zamotaná cudzími predmetmi.	Vyčistite valčekovú kefovú lištu.
Vysávač nedokáže správne recyklovať špinavú vodu.	Nie je nainštalovaný filter.	Pred použitím filter nainštalujte.
Spustí se falešné upozornění na plnou nádrž špinavé vody.	Snímač hladiny vody je znečistený.	Vyčistite snímač hladiny vody.
Vysávač nie je možné nabíjať.	Samočistiaci nabíjací dok nie je pripojený k napájaniu.	Na nabíjanie samočistiaceho nabíjacieho doku použite originálny napájací zdroj.
	Na nabíjanie samočistiaceho nabíjacieho doku použite originálny napájací zdroj.	Použite originálny napájací zdroj.
Vysávač nemá žiadne hlasové upozornenie.	Hlasové upozornenie je zakázané.	Hlasové upozornenie aktivujete stlačením a podržaním hlasového tlačidla po dobu troch sekúnd.
Vysávač nemôže vykonávať samočistenie.	Nádrž na čistú vodu je prázdna.	Pridajte vodu do nádrže na čistú vodu a nádrž znova nainštalujte.
	Nádrž na čistú vodu nie je nainštalovaná.	Znovu nainštalujte nádrž na čistú vodu.
	Nádrž na špinavú vodu je plná.	Vyčistite nádrž na špinavú vodu a znovu ju nainštalujte.
	Nádrž na špinavú vodu nie je nainštalovaná.	Znovu nainštalujte nádrž na špinavú vodu.
	Úroveň batérie je nízka alebo je vybitá.	Samočistenie vykonávajte, batéria nabitá.
	Samočistiaci nabíjací dok nie je pripojený k napájaniu.	Na nabíjanie samočistiaceho nabíjacieho doku použite originálny napájací zdroj.

Špecifikácia

Xiaomi Truclean W10 Pro Wet Dry Vacuum			
Názov	Wet and Dry Vacuum Cleaner	Model	B302GL
Menovité napätie	21.6 V⎓	Menovitý výkon	200 W
Nabíjacie napätie	26.0 V ⎓	Čistá hmotnosť (vysávač)	5,4 kg
Trieda IP	IPX4	Čistá hmotnosť s príslušenstvom	6,4 kg
Samočistiaci nabíjací dok			
Názov	Nabíjací dok	Model	B302CN-JZ
Menovitý vstup	26.0 V ⎓ 0.9 A	Menovitý výstup	26.0 V ⎓ 0.9 A
Čistá hmotnosť	0,65 kg		
Zdroj napájania			
Výrobca	Zhongshan Baolijin Electronic Co., Ltd.	Priemerná aktívna účinnosť	87,00%
Model	BLJ24WD260090P-V	Účinnosť pri nízkej záťaži (10 %)	79,20%
Vstup	100-240 V ~ 50/60Hz 0.8 A	Spotreba energie naprázdno	0,06 W
Výstup	26.0 V⎓ 0.9 A 23.4 W		

Upozornenie na životné prostredie

Lítium-iónová batéria obsahuje látky, ktoré sú nebezpečné pre životné prostredie. Pred likvidáciou vysávača najskôr vyberte batériu, potom ju zlikvidujte alebo recyklujte v súlade s miestnymi zákonmi a predpismi krajiny alebo oblasti, v ktorej sa používa.

- Pred likvidáciou vysávača najskôr vyberte batériu.
- Pred vybratím batérie musí byť vysávač vypnutý.
- Batéria by mala byť bezpečne zlikvidovaná.

UPOZORNENIE:

- Vyberte spoločne celú batériovú sadu a dbajte na to, aby ste nepoškodili vonkajší obal batérie, aby nedošlo k skratu alebo úniku škodlivých látok.
- V prípade vytečenia batérie sa vyhnite kontaktu s kvapalinou. Pokiaľ sa kvapalina dostane do očí, vypláchnite ich veľkým množstvom vody a okamžite vyhľadajte lekársku pomoc.
- Batériu by nemali vynímať neprofesionáli. V opačnom prípade môže dôjsť ku skratu alebo iným rizikám. Odporúča sa zaslať produkt na odstránenie do profesionálneho popredajného servisného tímu alebo do vládou schváleného recyklačného zariadenia.

Kroky na vybratie batérie:

1. Pomocou neostrého nástroja stlačte a podržte tlačidlo na uvoľnenie rukoväte na zadnej strane vysávača a súčasne vytiahnite rukoväť zvisle nahor.
2. Vyberte nádrž na špinavú vodu.
3. Odskrutkovaním zostavy displeja ju vyberte.
4. Odstráňte zadný kryt vysávača odskrutkovaním spodného krytu, predného krytu a zadného krytu vysávača.
5. Odskrutkujte zostavu batérie a vyberte ju.
6. Odskrutkujte horný a spodný kryt zostavy batérie a odoberte horný kryt.
7. Odskrutkujte zostavu batériovej sady a odpojte ju, aby ste ju mohli vybrať.

ZÁRUČNÉ UPOZORNENIE

1. OMEZENÁ ZÁRUKA NA PRODUKT

TÁTO ZÁRUKA VÁM DÁVA ZVLÁŠTNE PRÁVA, MÔŽETE MAŤ AJ ĎALŠIE PRÁVA USTANOVENÉ ZÁKONY VAŠEJ KRAJINY, PROVINCIE ČI ŠTÁTU. V NIEKTORÝCH KRAJINÁCH, PROVINCIÁCH ČI ŠTÁTOCH MÔŽE SPOTREBITEĽSKÉ PRÁVO UKLADAŤ MINIMÁLNE ZÁRUČNÉ OBDOBIE. SPOLOČNOSŤ XIAOMI NEVYLUČUJE, NEOBMEDZUJE ANI NEPOZASTAVUJE VAŠE ĎALŠIE PRÁVA INAK, NEŽ ŇOU POVOĽUJE ZÁKON. PRE ÚPLNÉ POROZUMENIE VAŠIM PRÁVOM VÁM ODPORÚČAME KONZULTOVAŤ ZÁKONY VAŠEJ KRAJINY, PROVINCIE ALEBO ŠTÁTU.

Spoločnosť XIAOMI zaručuje, že produkty budú pri bežnom používaní v súlade s užívateľskou príručkou počas záručnej doby bez vád materiálu a spracovania. Trvanie a podmienky vzťahujúce sa k zákonnej záruke sú stanovené príslušnými miestnymi zákonmi. Ďalšie informácie o výhodách spotrebiteľskej záruky nájdete na oficiálnych webových stránkach spoločnosti Xiaomi: https://www.mi.com/en/service/warranty/.

Spoločnosť Xiaomi zaručuje pôvodnému kupujúcemu, že jej Xiaomi produkt nebude mať pri bežnom používaní vo vyššie uvedenom období vady materiálu a spracovanie. Spoločnosť Xiaomi nezaručuje, že prevádzka produktu bude neprerušovaná alebo bezchybná. Spoločnosť Xiaomi nezodpovedá za škody vzniknuté nedodržaním pokynov týkajúcich sa používania produktu.

2. NÁPRAVNÉ PROSTRIEDKY

Ak je zistená chyba hardvéru a spoločnosť Xiaomi počas záručnej doby dostane platnú reklamáciu, spoločnosť Xiaomi buď (1) produkt bezplatne opraví, (2) produkt vymení alebo (3) vráti peniaze za produkt, s výnimkou prípadných nákladov na prepravu.

Ak chcete získať záručný servis, musíte produkt doručiť na adresu uvedenú spoločnosťou Xiaomi, a to v pôvodnom obale alebo obale podobnom, ktorý poskytuje rovnaký stupeň ochrany produktu.
S výnimkou rozsahu zakázaného platnými zákonmi môže spoločnosť Xiaomi vyžadovať, aby ste pred obdržaním záručného servisu predložili dôkazy alebo doklad o nákupe a/alebo vyhoveli registračným požiadavkám.

3. AKO ZÍSKAŤ ZÁRUČNÝ SERVIS

Pokiaľ spoločnosť Xiaomi nestanoví inak, vzťahuje sa táto obmedzená záruka len na produkty vyrobené spoločnosťou Xiaomi alebo pre ňu a identifikovateľné ochrannými známkami, obchodným názvom alebo logom "Xiaomi" alebo "Mi". Obmedzená záruka sa nevzťahuje na (a) škody spôsobené prírodou alebo vyššou mocou, napríklad úderom blesku, tornádom, povodní, ohňom, zemetrasením alebo inou vonkajšou príčinou;
(b) nedbalosť; (c) komerčné využitie; (d) zmeny alebo úpravy akejkoľvek časti produktu; (e) poškodenie spôsobené použitím s inými ako Xiaomi produktmi; (f) škody spôsobené nehodou, zneužitím alebo nesprávnym použitím; (g) poškodenie produktu spôsobené prevádzkovaním produktu mimo povoleného alebo zamýšľaného použitia opísaného spoločnosťou Xiaomi, nesprávnym napätím alebo napájaním; alebo (h) Poškodenie spôsobené servisom (vrátane aktualizácie a rozšírenia) vykonaného kýmkoľvek, kto nie je zástupcom Xiaomi.
Je vašou zodpovednosťou zálohovať všetky dáta, softvér alebo iné materiály, ktoré ste na produkte uložili alebo uchovali. Je pravdepodobné, že počas servisného procesu dôjde k strate alebo preformátovaniu dát, softvéru alebo iných materiálov v zariadení, spoločnosť Xiaomi nenesie zodpovednosť za také poškodenie alebo stratu. Žiadny predajca, agent alebo zamestnanec Xiaomi nie je oprávnený vykonávať akékoľvek úpravy, rozšírenie alebo doplnenie tejto obmedzenej záruky. Pokiaľ bude akákoľvek podmienka uznaná za nezákonnú alebo nevymáhateľnú, nebude ovplyvnená ani narušená zákonnosť alebo vymáhateľnosť zostávajúcich podmienok.
S výnimkou prípadov, keď to zakazujú zákony alebo inak sľubuje spoločnosť Xiaomi, budú popredajné služby obmedzené na krajinu alebo región pôvodného nákupu. Na produkty, ktoré neboli riadne dovezené
a/alebo neboli riadne vyrobené spoločnosťou Xiaomi a/alebo neboli riadne získané od spoločnosti Xiaomi alebo od oficiálneho predajcu Xiaomi, sa tieto záruky nevzťahujú. Podľa platných zákonov môžete využívať záruky od neoficiálneho predajcu, ktorý produkt predal. Spoločnosť Xiaomi vás preto vyzýva, aby ste kontaktovali predajcu, od ktorého ste produkt zakúpili.
Súčasné záruky sa nevzťahujú na Hongkong a Taiwan.

5. PREDPOKLADANÉ ZÁRUKY

S výnimkou rozsahu zakázaného príslušnými zákonmi budú mať všetky predpokladané záruky (vrátane záruk predajnosti a vhodnosti na konkrétny účel) obmedzenú dobu trvania až do maximálnej doby trvanie tejto obmedzenej záruky. Niektoré jurisdikcie neumožňujú obmedzenie dĺžky implicitnej záruky, takže vyššie uvedené obmedzenie nebude v týchto prípadoch použité.

6. OBMEDZENIE POŠKODENIA

S výnimkou rozsahu zakázaného platnými právnymi predpismi nebude spoločnosť Xiaomi zodpovedná za žiadne škody spôsobené nehodami, nepriamymi, zvláštnymi alebo následnými škodami, okrem iného vrátane straty ziskov, výnosov alebo dát, škôd vyplývajúcich z akéhokoľvek porušenia výslovnej alebo implicitnej záruky či podmienky alebo podľa akejkoľvek inej právnej teória, aj keď bola spoločnosť Xiaomi informovaná o možnosti takých škôd.

7. KONTAKTY XIAOMI

Pre zákazníkov, prosím navštívte nasledujúci web: https://www.mi.com/en/service/warranty/
Kontaktnou osobou pre popredajnú službu môže byť akákoľvek osoba v autorizovanej servisnej sieti Xiaomi, autorizovaní distributi Xiaomi alebo konečný predajca, ktorý vám produkty predal.
V prípade pochybností kontaktujte príslušnú osobu.

Vyrobeno pro: Xiaomi communications Co., Ltd.
Výrobca: Beijing Shunzao Technology Co., Ltd.
(a Mi Ecosystem company)
Adresa: 101, 1st floor, Building 1, No.16, Anningzhuang East Road, Haidian District, 100089 Beijing, PEOPLE's REPUBLIC OF CHINA
Ďalšie informácie nájdete na www.mi.com
Verzia užívateľskej príručky: V1.0

Dovozca:
Beryko s.r.o.
Pod Vinicemi 931/2, 301 00 Plzeň
www.beryko.cz

22
PAP

E-manual QR Code